H5evo

hawle



Hawle Überflurhydrant H5evo®

10/2026

Erläuterungen zum Prospekt

Die generellen Medienangaben können in den Produktbeschreibungen unter Umständen eingeschränkt werden. Teilen Sie uns bitte auf Ihrer Bestellung bzw. Anfrage stets das Medium für den jeweiligen Anwendungsfall mit.

Sollten Sie noch Fragen zu unseren Produkten haben, stehen Ihnen unsere Mitarbeiter der Abteilung Anwendungstechnik gerne und jederzeit zur Verfügung.

Aktuelle Informationen können Sie über unseren kostenlosen Newsletter beziehen. Die Anmeldung finden Sie auf www.hawle.de/newsletter

	Produkte für den Einsatz im Trinkwasserbereich
hawle G 5 JAHRE Gewährleistung	Grundsätzlich gilt für von uns verkaufte Produkte der gesetzliche Gewährleistungszeitraum von 2 Jahren ab Auslieferung bei Hawle. Aufgrund der hohen Hawle Produkt Qualität können wir Ihnen eine Gewährleistungsverlängerung für von uns hergestellte Produkte auf 5 Jahre gewähren. Nähere Details entnehmen Sie bitte dem Internet: **www.hawle.de/gewaehrleistung**
hawle Q 10 JAHRE Qualitätsgarantie	Informationen zu unserer „10 Jahre Qualitätsgarantie“ für Hawle Trinkwasserprodukte finden Sie unter folgendem Link: **www.hawle.de/garantie**
hawle	Aktuelle Informationen entnehmen Sie unserer Hawle App. Mehr Infos dazu finden Sie auf **www.hawle.de/app**

Hawle Überflurhydrant H5evo®

Überflurhydranten werden für die Löschwasserversorgung im kommunalen und industriellen Bereich verwendet.

Der Hawle Überflurhydrant H5evo® ermöglicht aufgrund seines strömungsoptimierten Kopfdesigns hohe Löschwassermengen bei geringem Druckverlust. Die Absperrfunktion übernimmt ein Absperrkegel mit PUR-Beschichtung, die vor Beschädigung bzw. Verschleiß durch abrasive Stoffe im Trinkwasser schützt.

Der Hawle Überflurhydrant H5evo® besitzt einen definierten Anschlag beim Öffnen und Schließen.
Wird der Hawle Überflurhydrant H5evo® geöffnet, bewegt sich der Absperrkörper nach oben, verschließt zunächst die Entleerungsbohrungen und öffnet anschließend den Durchgang. Wasser steigt auf und strömt um den Absperrkörper herum nach oben.
Beim Schließvorgang wird der Absperrkörper in die untere Anschlagposition bewegt bis der Durchgang vollständig abgesperrt ist. Nach 15 Umdrehungen kann das Restwasser, welches sich nach dem Schließvorgang noch im Hydrant befindet, über die Entleerungsöffnungen durch das Sickerelement in das Erdreich abfließen.
Der integrierte Steinfang am Absperrkegel des Hydranten verhindert Schäden durch Steine und andere Fremdkörper am Absperrelement. Eine zuverlässige Absperrfunktion ist somit dauerhaft sichergestellt.
Standrohr und Hydrantkopf sind auch nach dem Einbau unabhängig voneinander jeweils um 360° drehbar.

Abgang: Flansch, BAIO®-Spitzende

Der Hawle Überflurhydrant H5evo® ist serienmäßig mit einer Sollbruchstelle ausgestattet, die bei einem Anfahrschaden die Dichtheit des geschlossenen Hydranten sicherstellt. Vier Ersatzschrauben im Hydrantkopf ermöglichen eine schnelle und einfache Instandsetzung.
Der Hawle Überflurhydrant H5evo® ist gegen im Trinkwasserbereich zugelassene Desinfektionsmittel korrosionsbeständig.
Der Hawle Überflurhydrant H5evo® wird ausschließlich aus hochwertigen nichtrostenden Werkstoffen hergestellt. Die Beschichtung der unteren Hydrantsäule bzw. bis zur Sollbruchstelle dient als zusätzlicher Schutz. Die Materialwahl gewährleistet eine hohe Funktionalität sowie ein gleichbleibend gutes Aussehen über die gesamte Lebensdauer.
Die Durchflussmenge bei einem Differenzdruck von 1 bar liegt bei allen Hawle-Überflurhydranten über dem in der EN 14384 geforderten Wert.

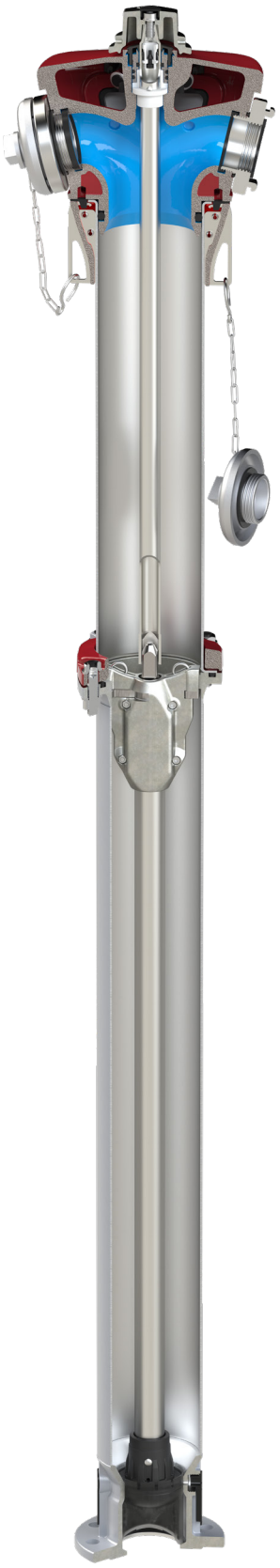

Technische Merkmale

- DVGW-Zertifikat für ausnahmslos alle wasserberührten Teile
- sehr geringes Gewicht im Vergleich zu herkömmlichen Überflurhydranten aus Guss
- Hydrantkopf und Standrohr unabhängig voneinander 360° drehbar
- Strömungsoptimierte Bauteile
- Festkupplungen: A nach DIN 14319, B nach DIN 14318 und C in Anlehnung an DIN 14317
- Absperrung durch Absperrkegel mit PUR-Beschichtung
- geringe Betätigungsmomente
- einfache Austauschbarkeit der Absperrung im Wartungsfall
- Absperrkörper mit integriertem Steinfang vermeidet Schäden am Absperrmechanismus
- Entleerung mit Druckwasserschutz nach dem Schließvorgang (zwei Entleerungsbohrungen)
- Ausführungsform: Hydrant mit Sollbruchstelle
- CE-Kennzeichnung nach EN 14384
- Rohrdeckung von 1,00 m bis 1,50 m (Sonderlängen auf Anfrage)
- Hydrantkopf in jeder gewünschten RAL-Farbe (auf Anfrage)
- Sollbruchstellen-Verlängerung 100-800mm möglich
- Seewasserausführung auf Anfrage

Technische Daten

Hydrantkopf:	GJS-400, UV-beständig beschichtet, rot RAL 3003
Säule:	nichtrostender Stahl mit Hawle-Epoxy-Pulverbeschichtung bis zur Sollbruchstelle
Betätigungsgestänge/Spindel:	nichtrostender Stahl
Absperrkegel:	TPU/Grivory
Spindelhalter:	nichtrostender Stahl
Dichtungen:	EPDM/PUR gemäß UBA-KTW-BWGL
Medium:	Trinkwasser
max. Betriebsdruck:	16 bar
Unterer Abgang:	Flansch DN 80, Flansch DN 100 nach EN 1092-2, BAIO®-Spitzende DN 80

Virtuelle Vorstellung H5evo®



Hier geht's zum Video!

Ausführungen Hawle Überflurhydrant H5evo®

Hawle Überflurhydrant H5evo® Artikel Nr.: 519-03

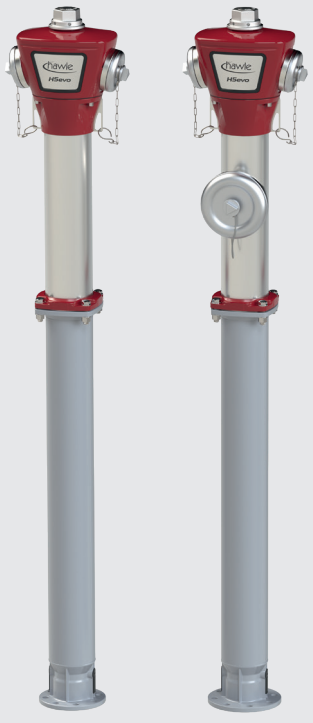

Überflurhydrant H5evo®
mit Flansch DN 80 / DN 100
und Sollbruchstelle



Überflurhydrant H5evo®
mit BAIO®-Spitzende DN 80
und Sollbruchstelle

Nr:	Bezeichnung	Max. Betriebsdruck	Nennweite	Rohrdeckung	Abgänge
519-03	Überflurhydrant H5evo® mit Flansch und Sollbruchstelle	16 bar	Flansch DN 80	1,00 m, 1,25 m, 1,50 m	2B oder 2C/1B
519-03	Überflurhydrant H5evo® mit Flansch und Sollbruchstelle	16 bar	Flansch DN 100	1,00 m, 1,25 m, 1,50 m	2B oder 2B/1A[1)]
519-03	Überflurhydrant H5evo® mit BAIO®-Spitzende und Sollbruchstelle	16 bar	BAIO®-Spitzende DN 80	1,00 m, 1,25 m, 1,50 m	2B

[1)] Absperrschieber für A-Kupplung auf Anfrage

Aufbau Hawle Überflurhydrant H5evo®

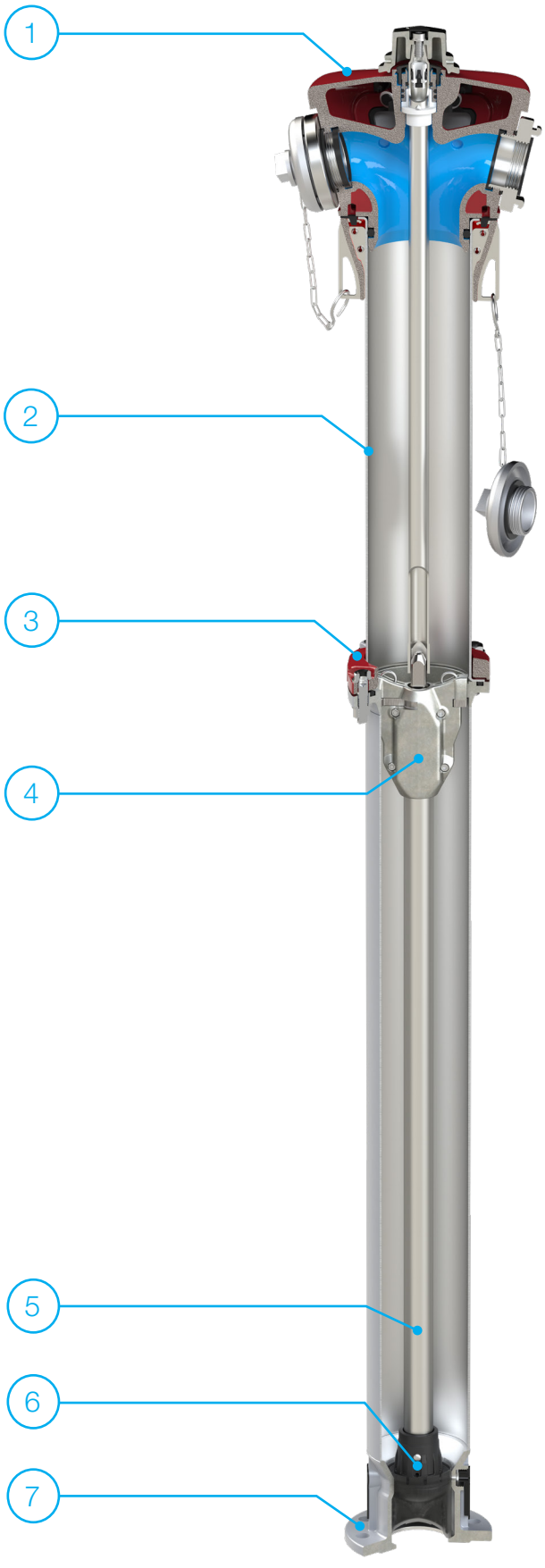

Nr.	Kurzbezeichnung	Material
1	Hydrantkopf	GJS-400, UV-beständig beschichtet, rot RAL 3003
2	Hydrantsäule komplett	nichtrostender Stahl mit Hawle-Epoxy-Pulverbeschichtung bis zur Sollbruchstelle
3	Sollbruchstelle	
4	Spindelhalter	nichtrostender Stahl
5	Betätigungsrohr	nichtrostender Stahl
6	Absperrkegel	TPU/Grivory
7	Hydrantfuß	nichtrostender Stahl

Aufbau Hawle Überflurhydrant H5evo®

Hydrantkopf Hawle Überflurhydrant H5evo®

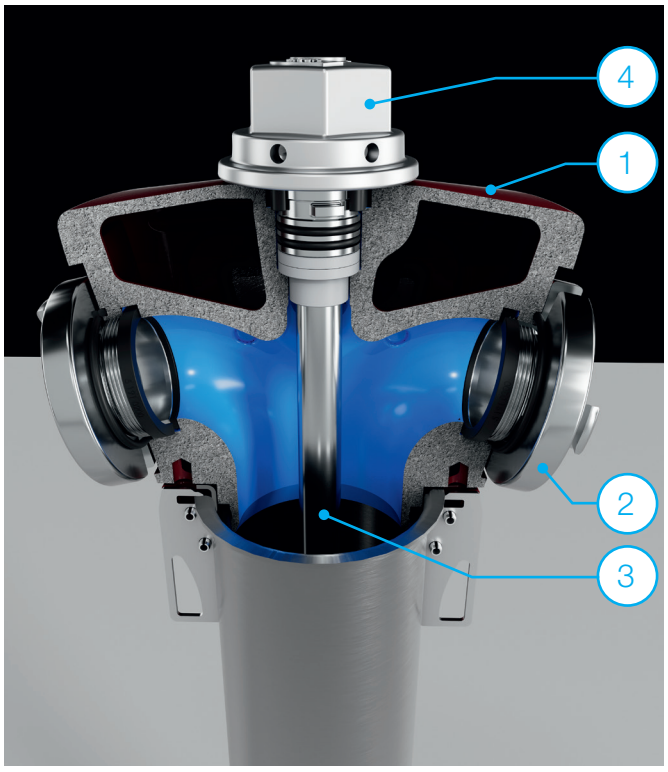

Nr.	Kurzbezeichnung	Material
1	Hydrantkopf	GJS-400, UV-beständig beschichtet, rot RAL 3003
2	B-Festkupplung	nichtrostender Stahl
3	Betätigungsrohr Hydrantkopf	nichtrostender Stahl
4	Betätigungssechskant	nichtrostender Stahl

Sollbruchstelle Hawle Überflurhydrant H5evo®

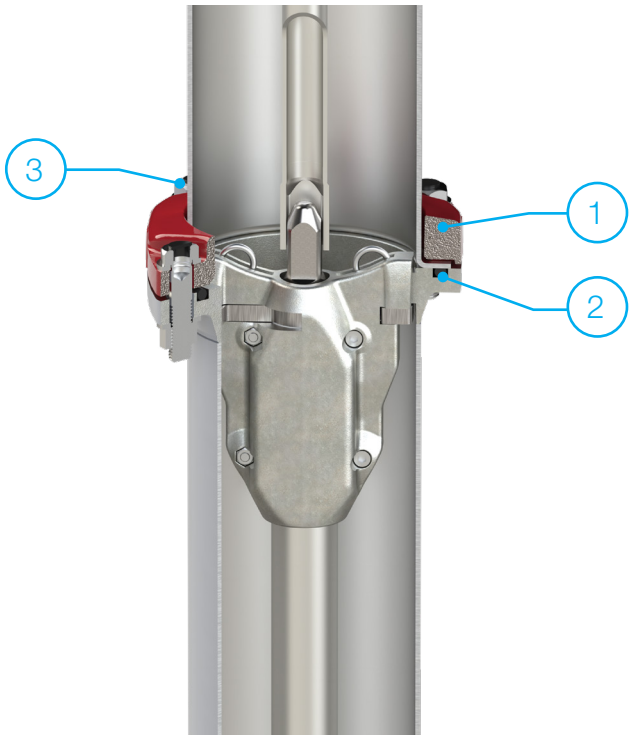

Nr.	Kurzbezeichnung	Material
1	Flansch Sollbruchstelle zu Hydrantsäule komplett	GJS-400, UV-beständig beschichtet, rot RAL 3003
2	O-Ring zu Sollbruchstelle	EPDM
3	Sollbruchschrauben	nichtrostender Stahl

Aufbau Hawle Überflurhydrant H5evo®

Spindelhalter Hawle Überflurhydrant H5evo®

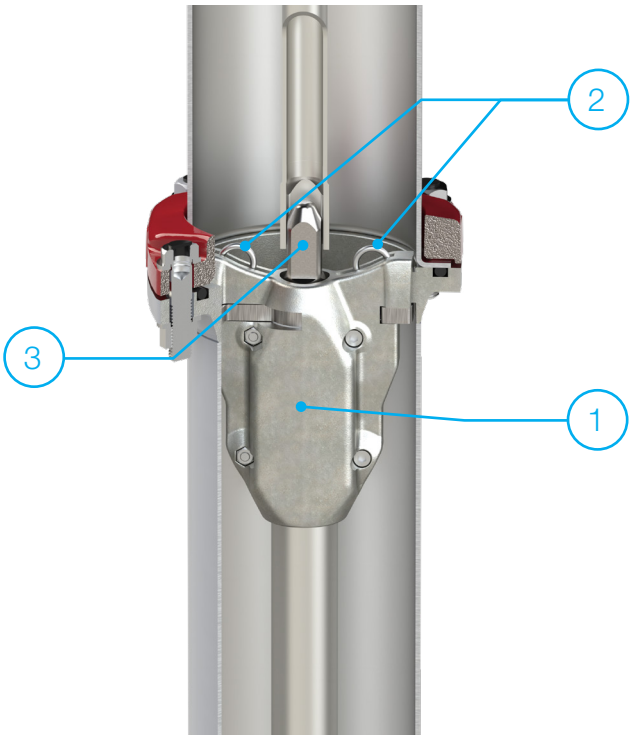

Nr.	Kurzbezeichnung	Material
1	Spindelhalter	nichtrostender Stahl
2	Federvorstecker	nichtrostender Stahl
3	Spindel	nichtrostender Stahl

Hydrantfuß Hawle Überflurhydrant H5evo®



Nr.	Kurzbezeichnung	Material
1	Hydrantfuß	nichtrostender Stahl mit Hawle-Epoxy-Pul-verbeschichtung
2	Absperrkegel	TPU/Grivory
3	mit integriertem Steinfang	

Einbausituation Hawle Überflurhydrant H5evo®

Nr.	Kurzbezeichnung
1	Überflurhydrant H5evo®
2	Straßenkappe
3	Tragplatte
4	Einbaugarnitur
5	Zugsicherung
6	HSM Absperrschieber
7	SM-Stück
8	Sollbruchstelle
9	Sickerelement
10	MMN-Stück

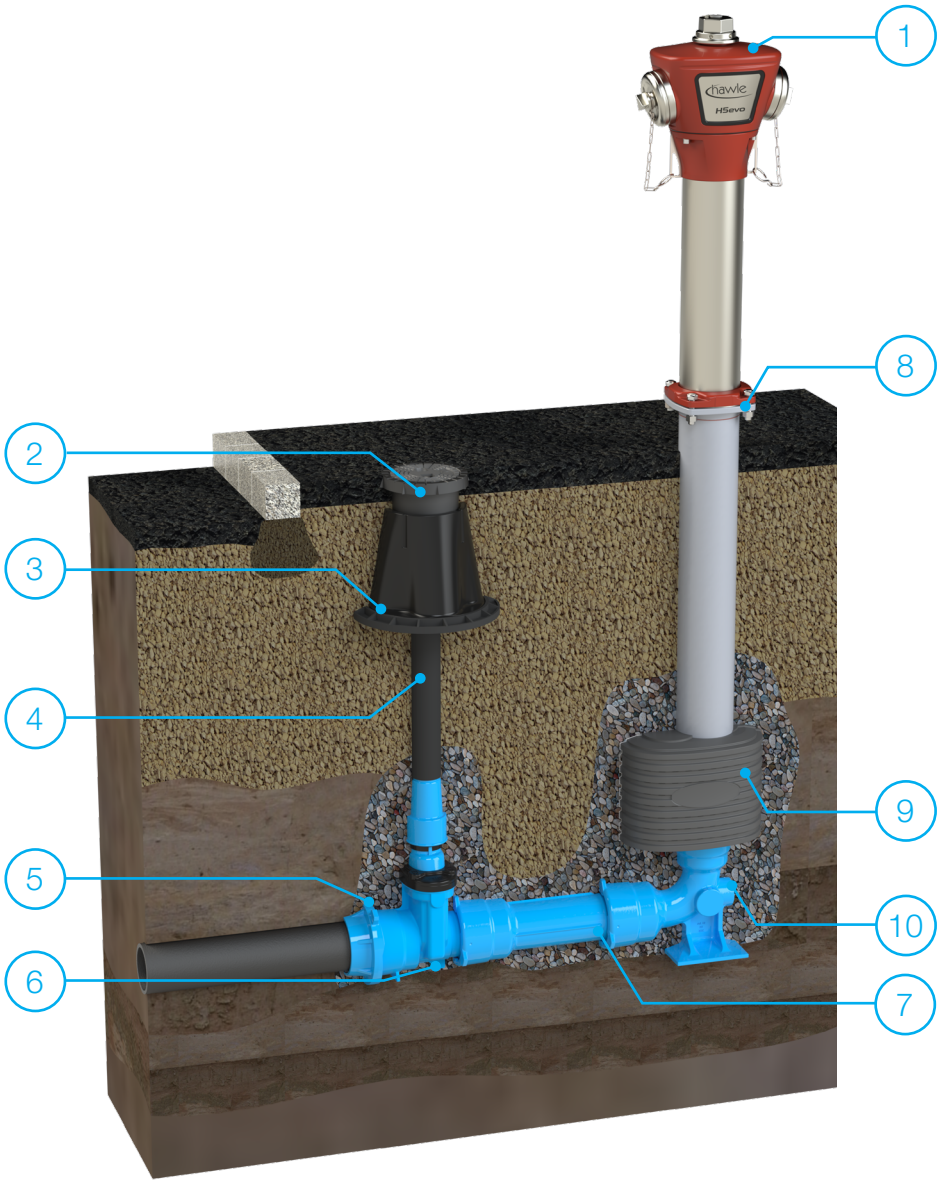

Individueller Seitendeckel zu Überflurhydrant H5evo®



519-05
Seitendeckel
individuell

Die Seitendeckel am Hydrantenkopf des H5evo® lassen sich mit Ihrem Stadt- oder Gemeindewappen sowie einer individuellen Beschriftung gestalten. Die sichtbare Kennzeichnung erleichtert die eindeutige Zuordnung Ihrer Hydranten.

Ausführung und Gestaltung auf Anfrage.

Hier gehts zum Einbauvideo!

Nr:	Bezeichnung	Material
519-05	Seitendeckel individuell zu ÜFH H5evo®	nichtrostender Stahl, TPU

Produktergänzungen und Ersatzteile



519-01
Sickerelement zu Überflurhydrant H5evo®



519-04
Verlängerung zu Überflurhydrant H5evo®

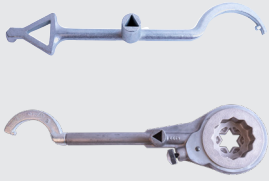

343-00 / 344-00
Absperrschlüssel / Ratschenschlüssel zu Überflurhydrant



519-02
Hydranten-Plombe



490-05
Schmutz- und Verdrehsicherung zu BAIO®-Spitzenden



490-10
Sickerschlauch zu Überflurhydrant H5evo®



519E06 / 519E09
Sechskantschraube / Ersatz-schrauben-Set zu Sollbruchstelle Überflurhydrant

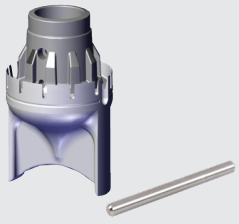

(immer als Set austauschen!)

519E18 / 519E19
Absperrkegel / Sicherungsstift zu Absperrkegel Überflurhydrant H5evo®

Weitere Ersatzteile finden Sie unter: www.hawle.de/ersatzteile

Nr:	Bezeichnung	Material
519-01	Sickerelement zu Überflurhydrant H5evo® [1)]	PP (Polypropylen)
519-04	Verlängerung zu Überflurhydrant H5evo®	nichtrostender Stahl
343-00 344-00	Absperrschlüssel zu ÜFH Ratschenschlüssel zu ÜFH	Stahl, verzinkt Aluminium
519-02	Hydranten-Plombe	Kunststoff, rot
490-05	Schmutz- und Verdrehsicherung für BAIO®-Spitzenden, DN 80	GJS-500, Hawle-Epoxy-Pulverbeschichtung Gummimanschette: NBR
490-10	Sickerschlauch zu Überflurhydrant H5evo®, Länge: 1600 mm	PE/PVC
519E06 519E09	Sechskantschraube zu Sollbruchstelle Ersatzschrauben-Set zu Sollbruchstelle ÜFH	nichtrostender Stahl nichtrostender Stahl
519E18 519E19	Absperrkegel zu Überflurhydrant H5evo® Sicherungsstift zu Absperrkegel ÜFH H5evo®	TPU/Grivory nichtrostender Stahl

[1)] Optionales Zubehör: Vlies-Wickelstreifen um ein Zuschlämmen des Sickerelements zu verhindern (Best.-Nr. 490 080 0500)

® Für nähere Informationen zu unseren Marken wenden Sie sich bitte an info@hawle.de oder besuchen Sie uns auf unserer Homepage unter www.hawle.de.
Wir liefern zu unseren bekannten Allgemeinen Verkaufsbedingungen (AGB), welche zum Download bereitstehen.
Alle Abbildungen, technische Daten, Maße und Gewichte sind unverbindlich. Änderungen vorbehalten. Stand: 10/2026

Hawle Deutschland Armaturen GmbH
Liegnitzer Straße 6
83395 Freilassing
Deutschland

Tel.: +49 8654 6303-0

info@hawle.de
www.hawle.de

hawle

Member of HAIDRO Group