Einschraub-Hawlinger
mit horizontaler ZAK®-Muffe 90° zur Rohrrichtung

228-00

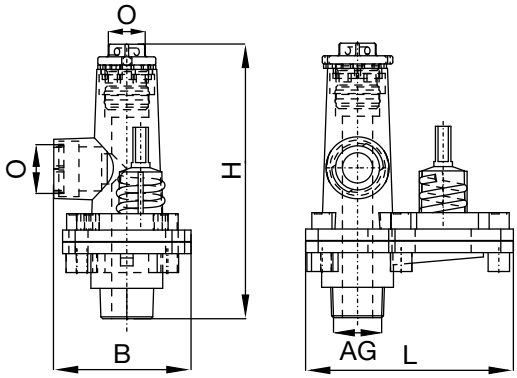

Technische Merkmale

Medium
Trinkwasser, Gas

Max. Betriebsdruck
Trinkwasser: 16 bar
Gas: 5 bar

Material
Gehäuse: GJS-400,
Hawle-Epoxy-Pulverbeschichtung
Spindel, Steckscheibenantrieb,
Steckscheibe: nichtrostender Stahl
Dichtungen: EPDM gemäß DVGW W 270 für Wasser bzw. NBR für Gas

Beschreibung
Der Einschraub-Hawlinger mit unterem, konischen Außengewinde-Abgang nach DIN EN 10226 ist für die Montage in Anbohrarmaturen mit zylindrischem Innengewinde nach DIN ISO 228-1 zu verwenden (z.B. HAKU-Anbohrbrücke, Best.-Nr. 525-00 oder Universal-Anbohrschelle, Best.-Nr. 352-01).

Die oberen ZAK®-Muffen-Abgänge dienen in Kombination mit ZAK®-Spitzend-Fittings zum Anschluss von Hausanschlussleitungen.

Bei allen Hawle Anbohrarmaturen vom Typ Hawlinger® erfolgt die Absperrung über eine kulissengetriebene Steckscheibe aus nichtrostendem Stahl. Die Steckscheibe wird in einem Gehäuse verschleißarm, horizontal gegen feste, metallische Anschläge bewegt.

Zum Öffnen bzw. Schließen des Durchgangs ist lediglich eine Halbumdrehung (180°) erforderlich.

In Kombination mit einem Anbohrgerät (z. B. Hawle Anbohrgerät „Hawlomat“ für Trinkwasser, Best.-Nr. 830-00) ermöglicht das Absperrsystem die einfache Anbohrung einer Rohrleitung, auch im Betriebszustand.

Spindelvierkant: 12,3 mm

Best.-Nr.	Medium	Abgang unten	Abgang oben	L	B	H	max. Bohrung	Bezeichnung	Gewicht
2280320400	●	AG 1 1/4" konisch	ZAK 34	165 mm	109 mm	198 mm	24 mm	-	4,40 kg
2280320500	●	AG 1 1/2" konisch	ZAK 34	165 mm	109 mm	198 mm	24 mm	-	4,60 kg
2280500630	●	AG 2" konisch	ZAK 46	195 mm	125 mm	198 mm	36 mm	-	6,00 kg
2400000009	●	-	-	-	-	-	-	Mehrpreis für Entleerung	-
8700000000		-	-	-	-	-	-	Mehrpreis für Spindelbohrung	-

Artikelnummern und Preise für Gas auf Anfrage.
Ausführung mit unterem ZAK®-Spitzende auf Anfrage.

Produktergänzungen:
Fittings mit ZAK®-Anschluss siehe Kapitel 1.2.3, Einbaugarnituren und Handräder siehe Kapitel 2.5, Anbohrgerät siehe Kapitel 7