HAKU-Hawlinger drehbar,
mit horizontaler ZAK®-Muffe

237-02

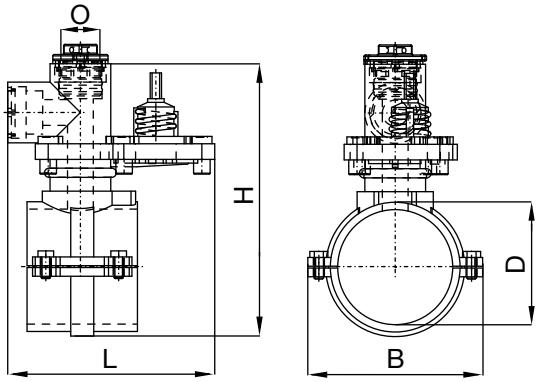

Technische Merkmale

Medium
Trinkwasser

Max. Betriebsdruck
Trinkwasser: 16 bar

Material
Gehäuse: GJS-400,
Hawle-Epoxy-Pulverbeschichtung
Spindel, Steckscheibenantrieb,
Steckscheibe: nichtrostender Stahl
Dichtungen: EPDM gemäß DVGW W 270

Beschreibung
HAKU-Hawlinger sind für die Montage auf PE-Rohre nach DIN 8074 und PVC-Rohre nach DIN 8062 zu verwenden. Die beiden Halbschalen sind exakt auf den jeweiligen Außendurchmesser kalibriert. Eine unzulässige Verformung des Rohres wird bei der Verbindung der Halbschalen durch die metallischen Anschläge verhindert. Das Drehteil ermöglicht eine stufenlose Ausrichtung des Hawlingers um 360°.

Die oberen ZAK®-Muffen-Abgänge dienen in Kombination mit ZAK®-Spitzend-Fittings zum Anschluss von Hausanschlussleitungen.

Bei allen Hawle Anbohrarmaturen vom Typ Hawlinger® erfolgt die Absperrung über eine kulissengetriebene Steckscheibe aus nichtrostendem Stahl. Die Steckscheibe wird in einem Gehäuse verschleißarm, horizontal gegen feste, metallische Anschläge bewegt.

Zum Öffnen bzw. Schließen des Durchgangs ist lediglich eine Halbumdrehung (180°) erforderlich.

In Kombination mit einem Anbohrgerät (z. B. Hawle Anbohrgerät „Hawlomat“ für Trinkwasser, Best.-Nr. 830-00) ermöglicht das Absperrsystem die einfache Anbohrung einer Rohrleitung, auch im Betriebszustand.

Spindelvierkant: 12,3 mm

Best.-Nr.	Medium	D	Abgang oben	L	B	H	max. Bohrung	Bezeichnung	Gewicht
2377090500	●	90 mm	ZAK 46	225 mm	150 mm	261 mm	28 mm	-	8,40 kg
2377110500	●	110 mm	ZAK 46	225 mm	170 mm	281 mm	28 mm	-	9,00 kg
2377125500	●	125 mm	ZAK 46	225 mm	190 mm	296 mm	28 mm	-	9,30 kg
2377140500	●	140 mm	ZAK 46	225 mm	205 mm	311 mm	28 mm	-	9,90 kg
2377160500	●	160 mm	ZAK 46	225 mm	230 mm	331 mm	28 mm	-	10,20 kg
2377180500	●	180 mm	ZAK 46	225 mm	248 mm	352 mm	28 mm	-	11,50 kg
2377225500	●	225 mm	ZAK 46	225 mm	301 mm	399 mm	28 mm	-	13,00 kg
2400000009	●	-	-		-	-	-	Mehrpreis für Entleerung	-
8700000000		-	-		-	-	-	Mehrpreis für Spindelbohrung	-

Produktergänzungen:
Fittings mit ZAK®-Anschluss siehe Kapitel 1.2.3, Einbaugarnituren und Handräder siehe Kapitel 2.5, Anbohrgerät siehe Kapitel 7