HAKU-Hawlinger
mit horizontaler ZAK®-Muffe 90° zur Rohrrichtung

238-00

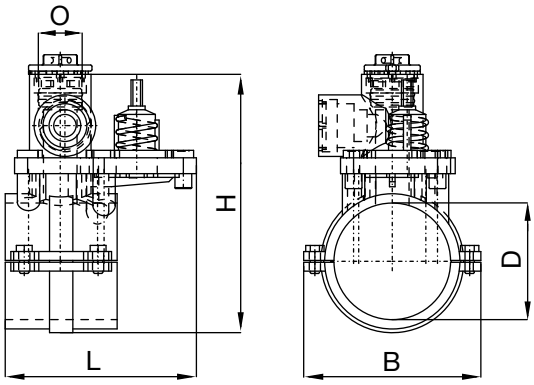

Technische Merkmale

Medium
Trinkwasser, Gas

Max. Betriebsdruck
Trinkwasser: 16 bar
Gas: 1 bar (nur PVC)

Material
Gehäuse: GJS-400,
Hawle-Epoxy-Pulverbeschichtung
Spindel, Steckscheibenantrieb,
Steckscheibe: nichtrostender Stahl
Dichtungen: EPDM gemäß DVGW W 270 für Wasser bzw. NBR für Gas

Beschreibung
HAKU-Hawlinger sind für die Montage auf PE-Rohre nach DIN 8074 und PVC-Rohre nach DIN 8062 zu verwenden. Die beiden Halbschalen sind exakt auf den jeweiligen Außendurchmesser kalibriert. Eine unzulässige Verformung des Rohres wird bei der Verbindung der Halbschalen durch die metallischen Anschläge verhindert.

Die oberen ZAK®-Muffen-Abgänge dienen in Kombination mit ZAK®-Spitzend-Fittings zum Anschluss von Hausanschlussleitungen.

Bei allen Hawle Anbohrarmaturen vom Typ Hawlinger® erfolgt die Absperrung über eine kulissengetriebene Steckscheibe aus nichtrostendem Stahl. Die Steckscheibe wird in einem Gehäuse verschleißarm, horizontal gegen feste, metallische Anschläge bewegt.

Zum Öffnen bzw. Schließen des Durchgangs ist lediglich eine Halbumdrehung (180°) erforderlich.

In Kombination mit einem Anbohrgerät (z. B. Hawle Anbohrgerät „Hawlomat“ für Trinkwasser, Best.-Nr. 830-00) ermöglicht das Absperrsystem die einfache Anbohrung einer Rohrleitung, auch im Betriebszustand.

Die Befestigung der Halbschalen erfolgt mit Sechskantschrauben oder schraubenlos über Verschlusskeile (nur d63). Die Sicherung der Verschlusskeile erfolgt über Sicherungsbleche.

Spindelvierkant: 12,3 mm

Best.-Nr.	Medium	*)	D	Abgang oben	L	B	H	max. Bohrung	Bezeichnung	Gewicht
2380633200	●	1)	63 mm	ZAK 34	175 mm	155 mm	201 mm	24 mm	-	6,80 kg
2380633203	●		63 mm	ZAK 34	165 mm	125 mm	226 mm	24 mm	-	-
2380755003	●	2)	75 mm	ZAK 46	200 mm	135 mm	249 mm	36 mm		-
2380903200	●		90 mm	ZAK 34	175 mm	155 mm	228 mm	24 mm	-	7,20 kg
2380905000	●		90 mm	ZAK 46	205 mm	155 mm	234 mm	36 mm	-	9,20 kg
2381103200	●		110 mm	ZAK 34	175 mm	170 mm	249 mm	24 mm	-	7,70 kg
2381105000	●		110 mm	ZAK 46	205 mm	170 mm	258 mm	36 mm	-	9,00 kg
2381253200	●		125 mm	ZAK 34	175 mm	190 mm	266 mm	24 mm	-	7,90 kg
2381255000	●		125 mm	ZAK 46	205 mm	190 mm	277 mm	36 mm	-	9,90 kg
2381403200	●		140 mm	ZAK 34	175 mm	205 mm	283 mm	24 mm	-	8,50 kg
2381405000	●		140 mm	ZAK 46	205 mm	205 mm	289 mm	36 mm	-	9,40 kg
2381603200	●		160 mm	ZAK 34	175 mm	230 mm	301 mm	24 mm	-	9,30 kg
2381605000	●		160 mm	ZAK 46	205 mm	230 mm	311 mm	36 mm	-	11,70 kg
2381805000	●		180 mm	ZAK 46	205 mm	250 mm	330 mm	36 mm	-	11,00 kg
2382253200	●		225 mm	ZAK 34	175 mm	305 mm	372 mm	24 mm	-	11,60 kg
2382255000	●		225 mm	ZAK 46	205 mm	305 mm	386 mm	36 mm	-	14,30 kg
2382505003	●	2)	250 mm	ZAK 46	235 mm	350 mm	425 mm	36 mm		18,30 kg
2382805003	●	2)	280 mm	ZAK 46	235 mm	377 mm	455 mm	36 mm	-	18,25 kg
2383155003	●	2)	315 mm	ZAK 46	235 mm	408 mm	500 mm	36 mm	-	19,80 kg
2400000009	●		-	-	-	-		-	Mehrpreis für Entleerung	-
8700000000			-	-	-	-		-	Mehrpreis	-

1) Die Montage der Halbschalen erfolgt mit einem Verschlusskeil (keine Schrauben). Sicherung des Verschlusskeils mittel Sicherungsblech.
2) Werkseitig fix montierte Anbohrarmatur, bestehend aus HAKU-Anbohrbrücke und Einschraub-Hawlinger.

Artikelnummern und Preise für Gas auf Anfrage. ACHTUNG: Anwendungsbereich Gas nur mit PVC-Rohren möglich!

Produktergänzungen:
Fittings mit ZAK®-Anschluss siehe Kapitel 1.2.3, Einbaugarnituren und Handräder siehe Kapitel 2.5, Anbohrgerät siehe Kapitel 7