Universal-Hawlinger zum nachträglichen Anbohren
mit vertikalem und horizontalem ZAK®-Abgang 90° zur Rohrrichtung

245-02

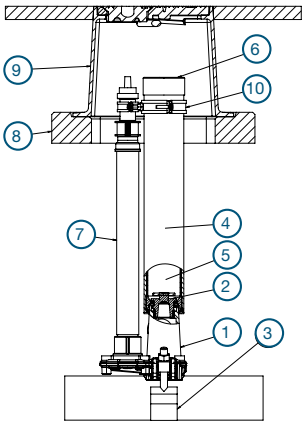

Technische Merkmale

Medium
Trinkwasser

Max. Betriebsdruck
Trinkwasser: 16 bar

Material
Gehäuse: GJS-400, Hawle-Epoxy-Pulverbeschichtung
Spindel, Steckscheibenantrieb, Steckscheibe: nichtrostender Stahl
Dichtungen: EPDM gemäß DVGW W 270

Beschreibung
Universal-Hawlinger zum nachträglichen Anbohren sind für die Montage auf Guss-, Stahl- und AZ-Rohre von DN 65 - DN 500 zu verwenden. Die Anpassung an das Hauptrohr erfolgt über Haltebügel und Satteldichtung (Best.-Nr. 309-00, Best.-Nr. 310-00 oder Best.-Nr. 311-00, 311-01, 311-02, 311-03) in der entsprechenden Nennweite.

Hawlinger® vom Typ „NA“ werden für die nachträgliche Anbohrung von bereits vorab verlegten Hausanschlüssen verwendet. Die hohen hygienischen Anforderungen, insbesondere die Vorgaben der DIN 1988 (Vermeidung von stagnierendem Wasser), werden somit konsequent umgesetzt. Ein nachträgliches Aufgraben zum Anbohren der Hauptleitung bei Inbetriebnahme des Hausanschlusses ist mit diesem System nicht erforderlich.

Der horizontale ZAK®-Abgang dient, in Kombination mit Fittings, zum Anschluss von Hausanschlussleitungen.

Für die spätere Anbohrung über das Anbohrrohr und zur Betätigung der Einbaugarnitur empfehlen wir die Verwendung unserer Straßenkappe (Best.-Nr. 212-00). Hinweis: Position 3, 8 und 9 sind nicht im Lieferumfang enthalten.

Allgemeine Informationen siehe Universal-Hawlinger (Best.-Nr. 245-00)

Legende:
1: Universal-Hawlinger U/N ZAK 46
2: Stopfen ZAK 46
3: Hawle Bügel (Zubehör nach Rohrdurchmesser und Rohrart)
4: PE-Führungsrohr
5: Alu-Stützrohr
6: Rohrschutzkappe
7: TELE-Einbaugarnitur (RD 1,30 - 2,00 m)
8: Tragplatte
9: Straßenkappe
Achtung: Position 3,5,8 und 9 sind nicht im Lieferumfang enthalten!

Best.-Nr.	Medium	Abgang O	L	B	H	max. Bohrung	Bezeichnung	Gewicht
2450507000	●	ZAK 46	196 mm	200 mm	1900 mm	36 mm	Hawlinger	17,00 kg
2459001000	●	-				-	T-Schlüssel	1,96 kg
2459001100	●	-				-	Spannwerkzeug	2,30 kg
2459001200	●	-				-	Anbohrrohr	5,20 kg
2400000009	●	-				-	Mehrpreis für Entleerung	-

Maße siehe Universal-Hawlinger, Best.-Nr. 245 050 0000.

Produktergänzungen:
Fittings mit ZAK®-Anschluss siehe Kapitel 1.2.3, Haltebügel siehe Kapitel 2.3.4, Bohrlochhülsen siehe Kapitel 2.5, Anbohrgerät siehe Kapitel 7, Straßenkappen siehe Kapitel 8.2, Tragplatten siehe Kapitel 8.4