Schieberschelle
mit ZAK®-Abgang

270-01

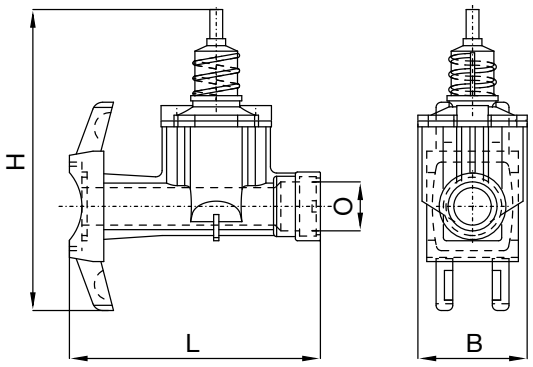

Technische Merkmale

Medium
Trinkwasser, Gas

Max. Betriebsdruck
Trinkwasser: 16 bar
Gas: 5 bar

Material
Gehäuse und Oberteil: GJS-400, Hawle-Epoxy-Pulverbeschichtung
Spindel: nichtrostender Stahl
Keil: Messing, aufvulkanisiert mit EPDM gemäß DVGW W 270 für Wasser bzw. NBR für Gas

Beschreibung
Hawle-Schieberschellen sind für die seitliche Montage an Guss-, Stahl- und AZ-Rohren von DN 65 - DN 500 zu verwenden. Die Anpassung an das Hauptrohr erfolgt über Haltebügel und Satteldichtung (Best.-Nr. 309-00, Best.-Nr. 310-00 oder Best.-Nr. 311-00, 311-01, 311-02, 311-03) in der entsprechenden Nennweite.

In Kombination mit einem Anbohrgerät (z. B. Hawle Anbohrgerät „Hawlomat“ für Trinkwasser, Best.-Nr. 830-00) ermöglicht das Absperrsystem die einfache Anbohrung einer Rohrleitung, auch im Betriebszustand.

Der seitliche ZAK®-Abgang dient in Kombination mit Fittings, nach erfolgter Anbohrung, zum Anschluss von Hausanschlussleitungen.

Spindelvierkant: 12,3 mm

Best.-Nr.	Medium	Abgang O	L	B	H	max. Bohrung	Bezeichnung	Gewicht
2701460000	●	ZAK 46	241 mm	105 mm	289 mm	36 mm	-	5,50 kg
8700000000		-	-	-	-	-	Mehrpreis für Spindelbohrung	-

Artikelnummern und Preise für Gas auf Anfrage.

Produktergänzungen:
Fittings mit ZAK®-Anschluss siehe Kapitel 1.2.3, Haltebügel siehe Kapitel 2.3.4, Einbaugarnituren und Handräder siehe Kapitel 2.5, Anbohrgerät siehe Kapitel 7