Hausanschluss-Schieber
mit Außengewinde und Steckfitting

280-00

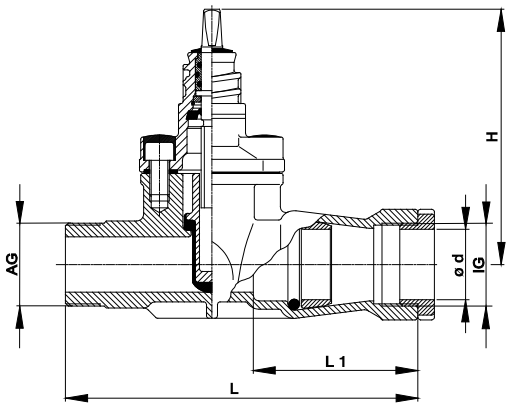

Technische Merkmale

Medium
Trinkwasser

Max. Betriebsdruck
Trinkwasser: 16 bar

Material
Gehäuse und Oberteil: GJS-400, Hawle-Epoxy-Pulverbeschichtung
Spindel: nichtrostender Stahl
Keil: Messing, aufvulkanisiert mit EPDM gemäß DVGW W 270 im Trinkwasserbereich
Stützhülsen: POM

Beschreibung
Hausanschluss-Schieber, einerseits mit Außengewinde nach DIN EN 10226, andererseits mit Innengewinde nach DIN ISO 228-1 als Aufnahme für ein Anbohrgerät und zusätzlich zugfestem Steckfitting für die längskraftschlüssige Verbindung mit PE-Rohren PE 80 und PE 100 (EN 12201, DIN 8074) und PE-X (DIN 16893). Mit Korundklemmring Best.-Nr. 695-00 auch für PVC-Rohre erhältlich.

Einsparung eines Überganges Schieber auf Fitting.

Spindelvierkant: 12,3 mm

Achtung: Vor dem Anbohren O-Ring und Klemmring demontieren.

Best.-Nr.	Medium	*)	d	IG	AG	L	L1	H	Bezeichnung	Gewicht
2800320000	●	1)	32 mm	1 1/4"	1 1/4"	200 mm	85 mm	156 mm		3,12 kg
2800400000	●	1)	40 mm	1 1/2"	2"	245 mm	100 mm	185 mm		4,98 kg
2800500000	●	1)	50 mm	2"	2"	255 mm	120 mm	185 mm		5,27 kg
2800630000	●	1)	63 mm	2 1/2"	2"	265 mm	135 mm	208 mm		7,10 kg
8700000000									Mehrpreis für Spindelbohrung	-

1) Die Lieferung erfolgt mit einer beigelegten Stützhülse (POM).

Artikelnummern und Preise bei Verwendung für PVC-Rohre auf Anfrage.
Bei Anschluss von PE-Rohren sind Stützhülsen zu verwenden.

Produktergänzungen:
Einbaugarnituren und Handräder siehe Kapitel 10, Fittings mit Gewindeanschluss siehe Kapitel 8.4, Abziehschalen siehe Kapitel 17.1, Anbohrgerät siehe Kapitel 17.1