HAKU-Fräserschelle
mit horizontalem PE-Abgang

313-03

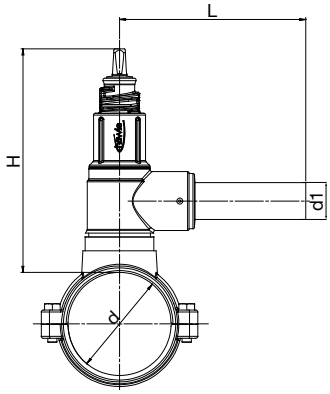

Technische Merkmale

Medium
Trinkwasser

Max. Betriebsdruck
Trinkwasser: 16 bar

Material
Fräserschelle: Rotguss, Hawle-Epoxy-Pulverbeschichtung
HAKU-Anbohrbrücke: GJS-400, Hawle-Epoxy-Pulverbeschichtung
Fräser: Messing
Abgang: PE 100, SDR 11

Beschreibung
Hawle-Fräserschellen sind mit integriertem Anbohrwerkzeug und Betriebsabsperrung ausgestattet. Dadurch ist es möglich Rohrleitungen aus PE und PVC auch im Betriebszustand anzubohren. Die Anbohrung und Inbetriebnahme der Hausanschlussleitung kann unmittelbar bei Wasserbedarf (nachträgliches Anbohren) hergestellt werden.

Um eine einwandfreie Anbohrung sicherzustellen, erfolgt die Zustellung des Anbohrwerkzeugs bis kurz vor Materialeingriff mit hohem Vorschub, beim eigentlichen Anbohrvorgang wird mit niedrigem Vorschub gearbeitet. Die Betriebsabsperrung wird durch eine Profil-Dichtung, die in eine zylindrische Dichtfläche eintaucht, hergestellt.

HAKU-Fräserschellen sind für die Montage auf PE-Rohren PE 80 und PE 100 (EN 12201, DIN 8074) und PVC-Rohren (DIN EN ISO 1452-2) zu verwenden. Die beiden Halbschalen sind exakt auf den jeweiligen Außendurchmesser kalibriert. Eine unzulässige Verformung des Rohres wird bei der Verbindung der Halbschalen durch die metallischen Anschläge verhindert.

Der horizontale PE-Stutzen (90° zur Rohrrichtung) kann für die Montage eines Steckfittings oder zum Einschweißen in PE-Leitungen über Heizwendel- oder Spiegelschweißverfahren verwendet werden.

Verwendungsbereich:
PE, SDR 11: d 63 - d 225
PE, SDR 17: d 63 - d 315
PVC, PN 10: d 63 - d 280
PVC, PN 16: d 63 - d 160

Anbohrdurchmesser: 35 mm

Best.-Nr.	Medium	d	d1	L	H	Bezeichnung	Gewicht
3132063040	●	63 mm	40 mm	262 mm	238 mm	-	5,60 kg
3132075040	●	75 mm	40 mm	262 mm	242 mm	-	5,80 kg
3132090040	●	90 mm	40 mm	262 mm	244 mm	-	6,70 kg
3132090050	●	90 mm	50 mm	262 mm	244 mm	-	6,70 kg
3132110040	●	110 mm	40 mm	262 mm	244 mm	-	7,10 kg
3132110050	●	110 mm	50 mm	262 mm	244 mm	-	7,10 kg
3132125040	●	125 mm	40 mm	262 mm	244 mm	-	7,30 kg
3132125050	●	125 mm	50 mm	262 mm	244 mm	-	7,30 kg
3132140040	●	140 mm	40 mm	262 mm	244 mm	-	8,30 kg
3132140050	●	140 mm	50 mm	262 mm	244 mm	-	8,30 kg
3132160040	●	160 mm	40 mm	262 mm	239 mm	-	9,00 kg
3132160050	●	160 mm	50 mm	262 mm	239 mm	-	9,00 kg
3132180040	●	180 mm	40 mm	262 mm	239 mm	-	11,20 kg
3132180050	●	180 mm	50 mm	262 mm	239 mm	-	11,20 kg
3132225040	●	225 mm	40 mm	262 mm	245 mm	-	13,00 kg
3132225050	●	225 mm	50 mm	262 mm	245 mm	-	13,00 kg
3132280040	●	280 mm	40 mm	262 mm	239 mm	-	16,70 kg
3132280050	●	280 mm	50 mm	262 mm	239 mm	-	16,70 kg
3132315050	●	315 mm	50 mm	262 mm	242 mm	-	19,00 kg
8700000000		-	-	-	-	Mehrpreis für Spindelbohrung	-

Ausführung mit Abgang in Rohrrichtung auf Anfrage.

Produktergänzungen:
Einbaugarnituren und Handräder siehe Kapitel 2.5