Doppelbügel-Anbohrschelle
mit Flansch und Hilfsabsperrung

363-00

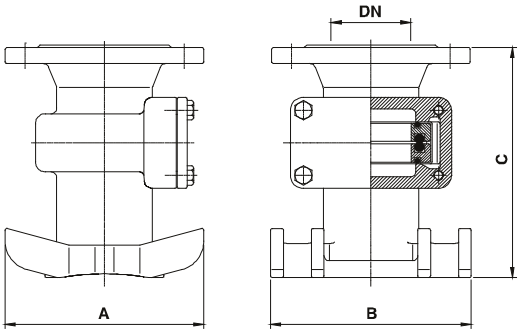

Technische Merkmale

Medium
Trinkwasser, Abwasser

Max. Betriebsdruck
Trinkwasser: 16 bar
Abwasser: 16 bar

Material
GJS-400, Hawle-Epoxy-Pulverbeschichtung
Dichtungen: EPDM gemäß DVGW W270

Beschreibung
Doppelbügel-Anbohrschellen mit Flansch-Abgang DN 80 und Hilfsabsperrung sind für die Montage auf Guss-, Stahl- und AZ-Rohren von DN 150 - DN 500 zu verwenden. Die Anpassung an das Hauptrohr erfolgt über je zwei Haltebügel (Best.-Nr. 309-00, Best.-Nr. 310-00, Best.-Nr. 311-00, 311-01, 311-02, 311-03) und einer Satteldichtung (Best.-Nr. 317-00) entsprechend der Nennweite des Hauptrohres.

In Kombination mit einem geeignetem Anbohrgerät ermöglicht das Absperrsystem mit integrierter Hilfsabsperrung eine einfache, problemlose Anbohrung der Hauptleitung, auch im Betriebszustand.

Nach dem Anbohrvorgang wird vor Demontage des Anbohrgerätes der Durchgang mit einer Steckscheibe/Spion (Best.-Nr. 840-00) provisorisch abgesperrt. Der Spion ist als Zubehör (siehe Tabelle) erhältlich. Nach der Anbohrung können Armaturen und Formstücke (z.B. Hydranten oder Be- und Entlüftungsventile) eingebunden werden.

Max. Bohrungsdurchmesser:
Rohr DN 150: 70 mm
Rohr DN 200-500: 75 mm

Flanschanschlussmaße: gemäß EN 1092-2

Best.-Nr.	Medium	*)	Flansch DN	A	B	C	Bezeichnung	Gewicht
3630800000	●●	1)	80	200 mm	185 mm	245 mm	-	14,00 kg
8400008000	●●●		-	-	-	-	Spion DN 80	0,45 kg

1) Satteldichtung Best.-Nr. 317-00 verwenden.

Produktergänzungen:
Haltebügel siehe Kapitel 2.3.4, Satteldichtung siehe Kapitel 2.5, Steckscheibe (Spion) siehe Kapitel 7