Hilfsabsperrung
in Zwischenflanschbauweise

373-00

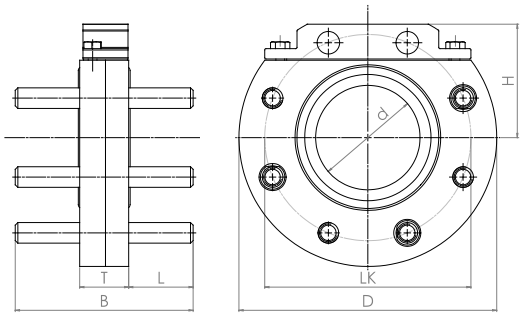

Technische Merkmale

Medium
Trinkwasser, Abwasser

Max. Betriebsdruck
Trinkwasser: 16 bar
Abwasser: 16 bar

Material
Gehäuse: Stahl, Hawle-Epoxy-Pulverbeschichtung
Deckel:
DN 50 aus Stahl mit Hawle-Epoxy-Pulverbeschichtung,
DN 65 - DN 80 aus POM
Gewindebolzen: nichtrostender Stahl

Flanschdichtung: integrierte O-Ring-Dichtung aus Elastomer

Beschreibung
Die Hilfsabsperrung in Zwischenflanschbauweise dient in Kombination mit einer Steckscheibe/Spion (Best.-Nr. 840-00) als Absperrelement (z.B. unter Be- und Entlüftungsventilen) zwischen zwei Flanschen.

Der Spion ist als Zubehör (Best.-Nr. 840-00) erhältlich.

In Kombination mit einem geeignetem Anbohrgerät ermöglicht das Absperrsystem mit integrierter Hilfsabsperrung eine einfache, problemlose Anbohrung der Hauptleitung, auch im Betriebszustand.

Best.-Nr.	Medium	*)	DN	d	L	B	D	H	LK	T	Bezeichnung	Gewicht
3730500000	●●	1)	50	50 mm	50 mm	138 mm	165 mm	59,3 mm	125 mm	38 mm	-	4,80 kg
3730800000	●●	3)	80	80 mm	50 mm	138 mm	200 mm	88 mm	160 mm	38 mm	-	6,90 kg
3731000000	●●	5)	100	100 mm	50 mm	138 mm	220 mm	96 mm	180 mm	40 mm	-	7,90 kg
3731500000	●●	6)	150	150 mm	52 mm	144 mm	285 mm	126 mm	240 mm	40 mm	-	12,50 kg
8400006300	●●		-	-	-	-	-	-	-	-	Spion DN 50 / für LW 57 mm / Anbohrsperre ZAK 69	0,20 kg
8400006500	●●		-	-	-	-	-	-	-	-	Spion DN 65	0,15 kg
8400008000	●●		-	-	-	-	-	-	-	-	Spion DN 80	0,45 kg
8400010000	●●		-	-	-	-	-	-	-	-	Spion DN 100	0,45 kg
8400015000	●●		-	-	-	-	-	-	-	-	Spion DN 150	0,50 kg

1) Spion Best.-Nr. 840 000 6300 verwenden.
3) Spion Best.-Nr. 840 000 8000 verwenden.
5) Spion Best.-Nr: 840 001 0000 verwenden.
6) Spion Best.-Nr: 840 001 5000 verwenden.

Produktergänzungen:
Steckscheibe (Spion) siehe Kapitel 7