HAKU-Anbohrbrücke
mit Außengewinde 2 ½"

525-03

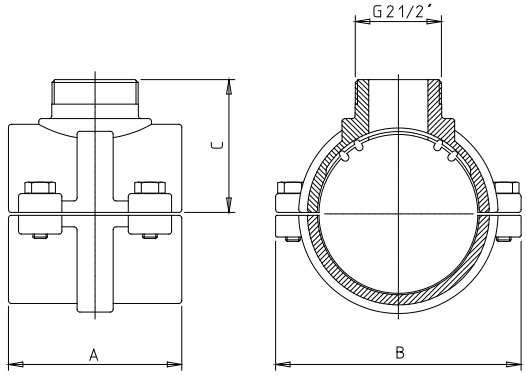

Technische Merkmale

Medium
Trinkwasser, Abwasser

Max. Betriebsdruck
Trinkwasser: 16 bar
Abwasser: 16 bar

Material
GJS-400, Hawle-Epoxy-Pulverbeschichtung
Dichtungen: EPDM gemäß DVGW W 270

Beschreibung
HAKU-Anbohrbrücken mit Außengewinde-Abgang sind für die Montage auf PE-Rohren PE 80 und PE 100 (EN 12201, DIN 8074) und PVC-Rohren (DIN EN ISO 1452-2) zu verwenden. Die beiden Halbschalen sind exakt auf den jeweiligen Außendurchmesser kalibriert. Eine unzulässige Verformung des Rohres, wird bei der Verbindung der Halbschalen durch die metallischen Anschläge verhindert.

In Kombination mit der Anbohrsperre (Best.-Nr. 372-00) oder Abwasser-Hausanschluss-Schieber (Best.-Nr. 480-02) und einem Anbohrgerät (z.B. Hawle-Anbohrgerät HAWLOMAT, Best.-Nr. 830-00) ist eine problemlose Anbohrung der Hauptleitung auch im Betriebszustand möglich.

Best.-Nr.	Medium	d	Abgang oben	A	B	C	max. Bohrung	Gewicht
5250907501	●●	90 mm	AG 2 1/2"	120 mm	150 mm	80 mm	50 mm	2,85 kg
5251107501	●●	110 mm	AG 2 1/2"	120 mm	170 mm	90 mm	50 mm	3,50 kg
5251257501	●●	125 mm	AG 2 1/2"	120 mm	190 mm	100 mm	50 mm	3,80 kg
5251407501	●●	140 mm	AG 2 1/2"	120 mm	210 mm	110 mm	50 mm	4,40 kg
5251607501	●●	160 mm	AG 2 1/2"	120 mm	230 mm	120 mm	50 mm	6,65 kg
5252257501	●●	225 mm	AG 2 1/2"	120 mm	310 mm	150 mm	50 mm	9,40 kg
5252807501	●●	280 mm	AG 2 1/2"	180 mm	377 mm	175 mm	50 mm	13,20 kg
5253157501	●●	315 mm	AG 2 1/2"	180 mm	408 mm	195 mm	50 mm	15,50 kg

Produktergänzungen:
Anbohrsperre mit Gewindeabgang siehe Kapitel 2.3.1, Hausanschluss-Schieber mit Gewindeanschluss siehe Kapitel 2.4.1, Anbohrgerät siehe Kapitel 7