EU-Stück (Flansch-Muffen-Stück)
System BAIO®

540-00

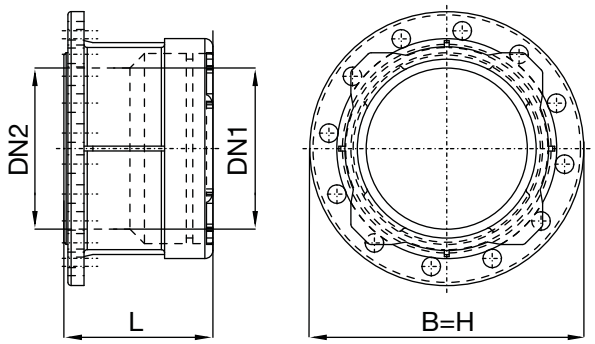

Technische Merkmale

Medium
Trinkwasser, Abwasser, Gas

Max. Betriebsdruck
siehe Tabelle

Material
GJS-400, Hawle-Epoxy-Pulverbeschichtung

Beschreibung
Das Flansch-Muffen-Stück dient als Übergang von Flansch-Systemen auf das BAIO®-System.
Einerseits mit Flansch, andererseits mit BAIO®-Doppelfunktionsmuffe für die formschlüssige Verbindung mit BAIO®-Spitzenden und für den Anschluss von Guss,- Stahl-, PE- und PVC-Rohren.

Flanschanschlussmaße: gemäß EN 1092-2

Dichtungen für Medium Wasser:
Gussrohre: BLD®-Dichtung
PE-/PVC-Rohre: GKS-Dichtung
Dichtungen für Medium Gas:
Gasbeständige Gussrohr-Dichtung bzw. gasbeständige GKS-Dichtung (PVC-Rohr, 5 bar) erforderlich

Best.-Nr.	Medium	*)	DN 1	DN2	PN	max. Betriebsdruck	L	B	H	Gewicht
5400800000	●●		80	80	10/16	16 bar	170 mm	200 mm	200 mm	7,70 kg
5408080100	●●	1)	80	100	10/16	16 bar	180 mm	220 mm	220 mm	10,20 kg
5401000000	●●		100	100	10/16	16 bar	175 mm	220 mm	220 mm	9,10 kg
5408100150	●●		100	150	10/16	16 bar	175 mm	285 mm	285 mm	11,50 kg
5401250000	●●		125	125	10/16	16 bar	180 mm	250 mm	250 mm	11,60 kg
5401500000	●●		150	150	10/16	16 bar	180 mm	285 mm	285 mm	13,20 kg
5408150200	●●	1)	150	200	10	10 bar	160 mm	340 mm	340 mm	17,32 kg
5402000000	●●		200	200	10	10 bar	185 mm	340 mm	340 mm	19,10 kg
5402006000	●●		200	200	16	16 bar	185 mm	340 mm	340 mm	19,10 kg
5402500000	●●		250	250	10	10 bar	221 mm	395 mm	395 mm	25,00 kg
5402506000	●●		250	250	16	16 bar	221 mm	405 mm	405 mm	25,50 kg
5403000000	●●		300	300	10	10 bar	251 mm	445 mm	445 mm	36,50 kg
5403006000	●●		300	300	16	16 bar	251 mm	460 mm	460 mm	37,50 kg

1) Material: Stahl, Schweisskonstruktion

Preise inkl. werkseitig montierter BAIO®-Lippen-Dichtung (BLD®) für Wasser.
Bei Anschluss von PE- oder PVC-Rohren Mehrpreis für GKS-Dichtung beachten.
Bei Anschluss von PE-Rohren sind Stützhülsen zu verwenden.
Artikelnummern und Preise für Gas auf Anfrage.

Produktergänzungen:
Zugsicherung Hawle Stop siehe Kapitel 1.1.3, Entriegelungssicherung siehe Kapitel 1.3, GKS-Dichtung siehe Kapitel 1.3, Muffen-Schmutzdichtung siehe Kapitel 1.3, Stützhülsen siehe Kapitel 5.4