MMQ-Stück 90°
System BAIO®

543-00

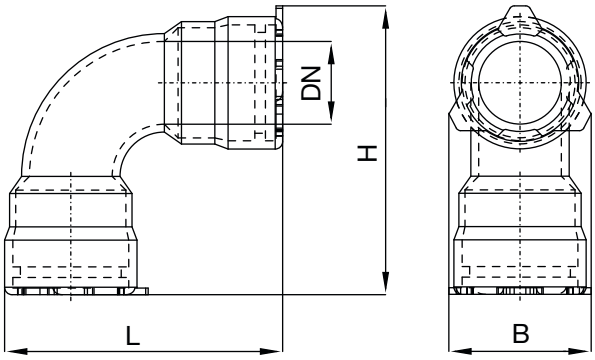

Technische Merkmale

Medium
Trinkwasser, Abwasser, Gas

Max. Betriebsdruck
Trinkwasser: 16 bar
Abwasser: 16 bar
Gas: 16 bar

Material
GJS-400, Hawle-Epoxy-Pulverbeschichtung

Beschreibung
Muffen-Bogen 90° mit beidseitiger BAIO®-Doppelfunktionsmuffe für die formschlüssige Verbindung mit BAIO®-Spitzenden und für den Anschluss von Guss,- Stahl-, PE- und PVC-Rohren.

Dichtungen:
Gussrohre: BLD®-Dichtung
PE-/PVC-Rohre: GKS-Dichtung

Gaseinsatz: Gasbeständige Gussrohr-Dichtung bzw. gasbeständige GKS-Dichtung (PVC-Rohr, 5 bar) erforderlich

Best.-Nr.	Medium	DN	L	B	H	Gewicht
5430800001	●●	80	289 mm	151 mm	301 mm	9,30 kg
5431000001	●●	100	336 mm	172 mm	349 mm	12,30 kg
5431250001	●●	125	366 mm	196 mm	378 mm	17,00 kg
5431500001	●●	150	422 mm	212 mm	422 mm	21,90 kg
5432000001	●●	200	528 mm	272 mm	528 mm	35,00 kg

Preise inkl. werkseitig montierter BAIO®-Lippen-Dichtung (BLD®) für Wasser.
Bei Anschluss von PE- oder PVC-Rohren Mehrpreis für GKS-Dichtung beachten.
Bei Anschluss von PE-Rohren sind Stützhülsen zu verwenden.
Artikelnummern und Preise für Gas auf Anfrage.

Produktergänzungen:
Zugsicherung Hawle Stop siehe Kapitel 1.1.3, GKS-Dichtung siehe Kapitel 1.3, Muffen-Schmutzdichtung siehe Kapitel 1.3, Stützhülsen siehe Kapitel 5.4