MSQ-Stück 90°
System BAIO®

543-01

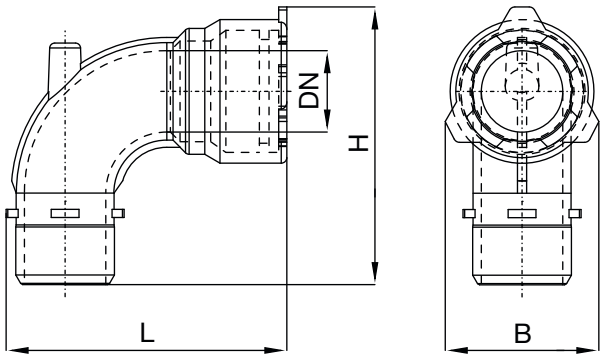

Technische Merkmale

Medium
Trinkwasser, Abwasser, Gas

Max. Betriebsdruck
Trinkwasser: 16 bar
Abwasser: 16 bar
Gas: 16 bar

Material
GJS-400, Hawle-Epoxy-Pulverbeschichtung

Beschreibung
Spitzend-Muffen-Bogen 90°, einerseits mit Spitzende für die formschlüssige Verbindung mit BAIO®-Muffen, andererseits mit BAIO®-Doppelfunktionsmuffe für die formschlüssige Verbindung mit BAIO®-Spitzenden und für den Anschluss von Guss,- Stahl-, PE- und PVC-Rohren.

Dichtungen für Medium Wasser:
Gussrohre: BLD®-Dichtung
PE-/PVC-Rohre: GKS-Dichtung

Dichtungen für Medium Gas:
Gasbeständige Gussrohr-Dichtung bzw. gasbeständige GKS-Dichtung (PVC-Rohr, 5 bar) erforderlich

Best.-Nr.	Medium	DN	L	B	H	Gewicht
5439080000	●●	80	276 mm	151 mm	273 mm	7,50 kg

Preise inkl. werkseitig montierter BAIO®-Lippen-Dichtung (BLD®) für Wasser.
Bei Anschluss von PE- oder PVC-Rohren Mehrpreis für GKS-Dichtung beachten.
Bei Anschluss von PE-Rohren sind Stützhülsen zu verwenden.
Artikelnummern und Preise für Gas auf Anfrage.

Produktergänzungen:
Zugsicherung Hawle Stop siehe Kapitel 1.1.3, Entriegelungssicherung siehe Kapitel 1.3, GKS-Dichtung siehe Kapitel 1.3, Muffen-Schmutzdichtung siehe Kapitel 1.3, Stützhülsen siehe Kapitel 5.4