Winkel 90°
mit beidseitigem Steckfitting

640-00

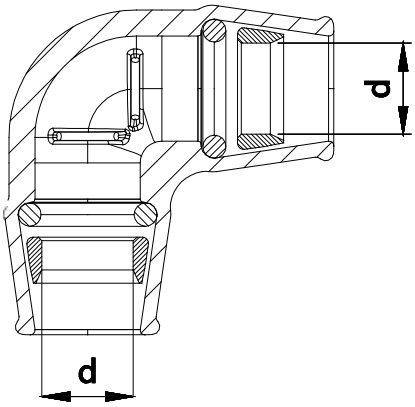

Technische Merkmale

Medium
Trinkwasser, Abwasser

Max. Betriebsdruck
Trinkwasser: 16 bar
Abwasser: 16 bar

Material
Material: Gehäuse GJL-250/GJS-400, Hawle Epoxy-Pulverbeschichtung
Klemmring: Delrin
O-Ring: EPDM
Stützhülse: POM

Beschreibung
Winkel 90°, mit beidseitiger Steckmuffe für die längskraftschlüssige Verbindung von PE-Rohren PE 80 und PE 100 (DIN EN 12201, DIN 8074) und PE-X (DIN 16893) (Ausführung für PVC-Rohre auf Anfrage).

Einfachste Montage und Demontage.

Achtung: Bei Mehrfachverwendung des Fittings ist der Klemmring und gegebenenfalls auch der O-Ring auszutauschen.

Für den erdverlegten Rohrleitungsbau und in Anlagen der Verteilung sowohl in der Trinkwasserversorgung als auch Abwasserentsorgung. Keine Anwendung in der Installation.

Best.-Nr.	Medium	*)	d	Gewicht
6400200000	●●	1)	20 mm	0,30 kg
6400250000	●●	1)	25 mm	0,45 kg
6400320000	●●	1) 2)	32 mm	0,80 kg
6400400000	●●	1) 2)	40 mm	1,14 kg
6400500000	●●	1) 2)	50 mm	2,00 kg
6400630000	●●	1)	63 mm	2,99 kg

1) Die Lieferung erfolgt mit zwei beigelegten Stützhülsen (POM).
2) Auch als Verpackungseinheit erhältlich.

Artikelnummern und Preise bei Verwendung für PVC-Rohre auf Anfrage.
Bei Anschluss von PE-Rohren sind Stützhülsen zu verwenden.

Produktergänzungen:
Abziehschale siehe Kapitel 7